3 D Measuring System, Type AMS

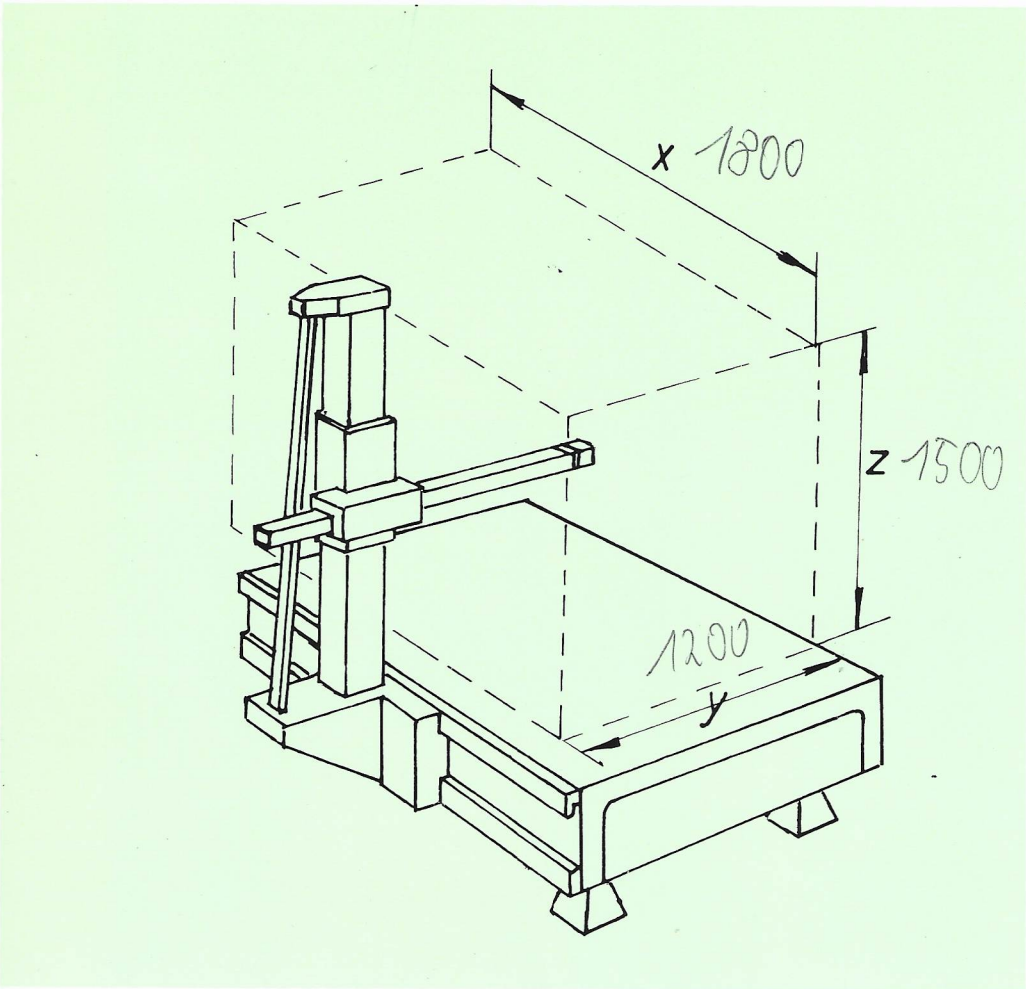

Durch das seitlich angebrachte Führungssystem steht nahezu die gesamte Meßplatte als Meßfläche zur Verfügung. Durch die Führung mittels gehärteter und verchromter Stahlschienen entfällt der Einfluß der Meßplattenoberfläche. Das Führungssystem ist justierbar.

Voraussetzung für
den Einsatz von System S:

Erforderliche Meßplattendicke 350 mm und bearbeitete Längsseiten nach DIN 876/II. Platte auch in Hartgestein lieferbar.

Standardlieferumfang mit digitaler Anzeige und Zubehörkoffer. Ausführbar mit 3-D-Meßprogramm, sowie auch motorisch und CNC-gesteuert.

As this system can be mounted laterally, almost the whole table surface is available for measuring purposes. The guide rails are hardened and chromium-plated. The whole guide system is adjustable.

Digital display and accessories case are part of the delivery.

Alternative:
3-D Measuring and contour measuring program, motor or CNC-controlled.

Conditions for the Application of the S-System:

Necessary thickness of measuring table 350 mm and the longitudinal sides are treated according to DIN 876/II.

Datenübersicht: / *Specification:*

Maschinentype *Machine-Type* AMS	Meßbereiche *Measuring Capacity* Z	Y	Maschinenfuß *Machine Foot*	Vertikal ☑ *vertical*	Horizontal ☑ *horizontal*
08/06	800	600	550 x 500	120 x 80	60 x 60
10/08	1000	800			
12/10	1200	1000			
15/10	1500	1000			
~~X~~15/12	1500	1200	590 x 540	150 x 100	80 x 80
18/10	1800	1000			
18/12	1800	1200			
18/16	1800	1600		160 x 160	80 x 80
20/16	2000	1600			
22/16	2200	1600			
24/12	2400	1200			
24/16	2400	1600			
30/12	3000	1200			
30/16	3000	1600			
30/20	3000	2000	800 x 600	220 x 220	120 x 80

Maße in mm